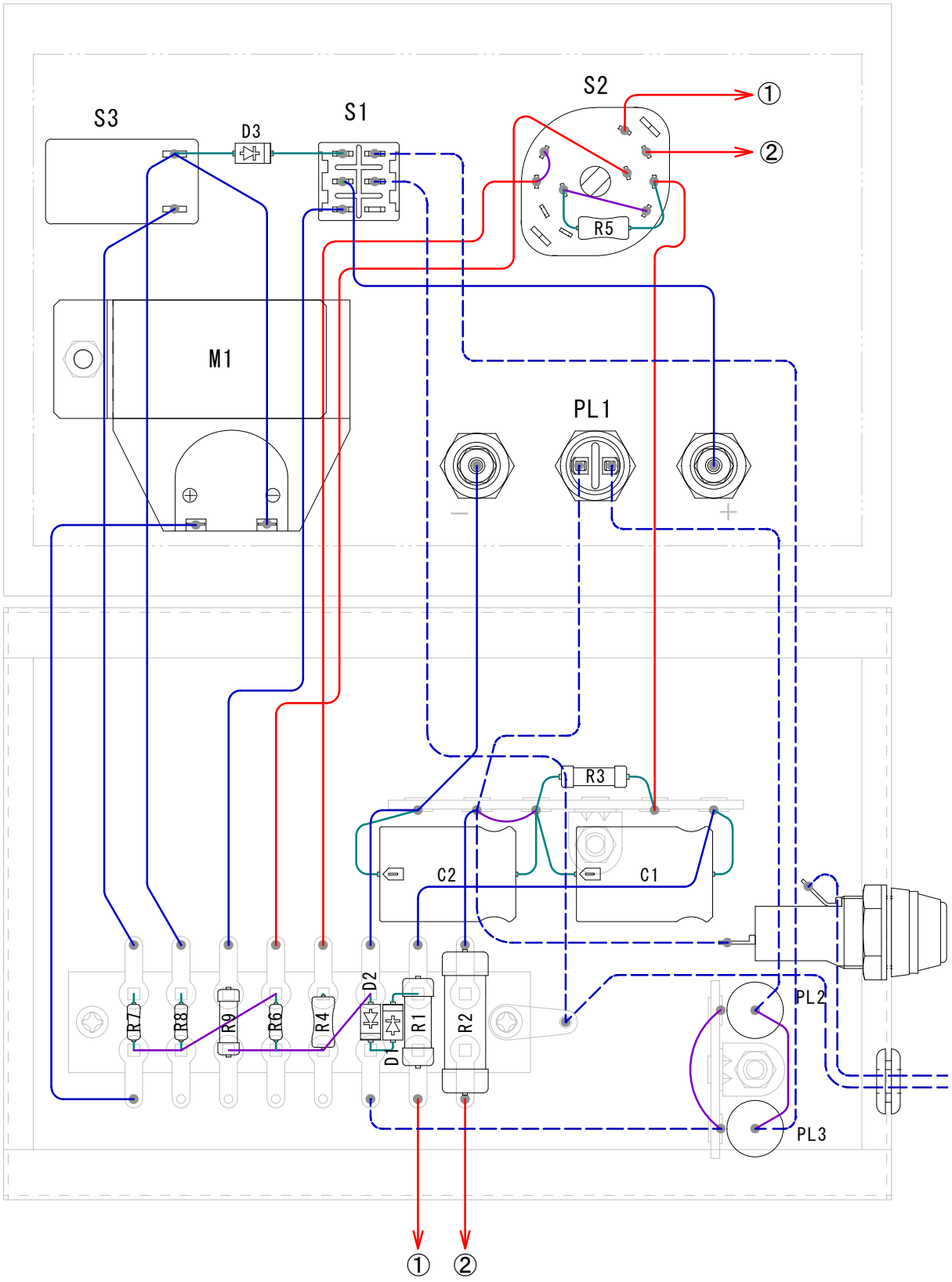
S3
D3
S1
S2
①
②
R5
M1
PL1
−
+
R3
C2
C1
R7
R8
R9
R6
R4
D2
D1
R1
R2
PL2
PL3
①
②