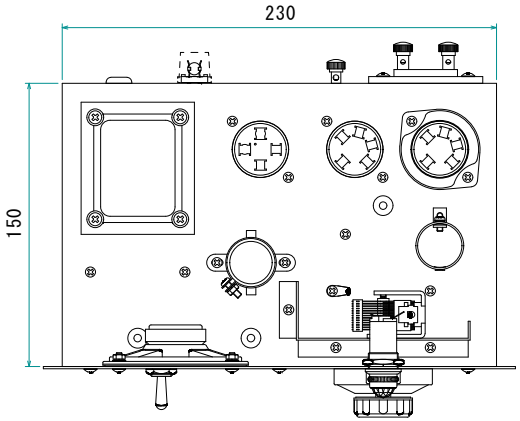
230
150

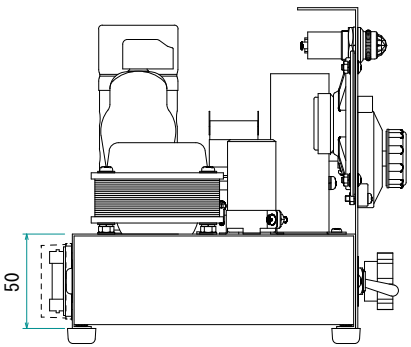
50

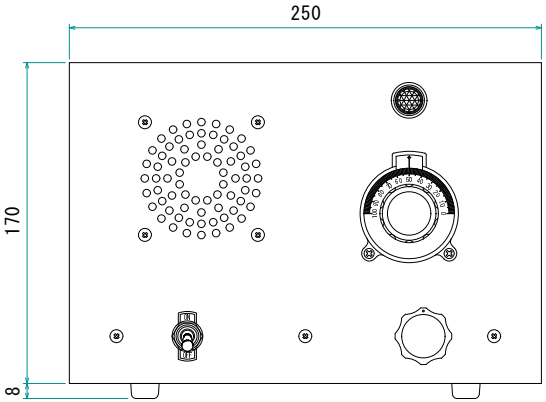
250
170
8

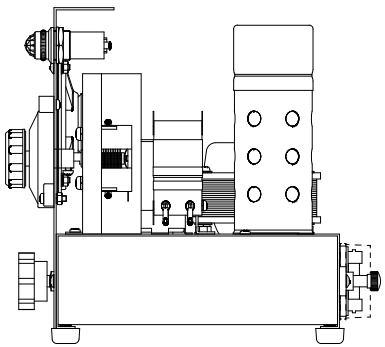

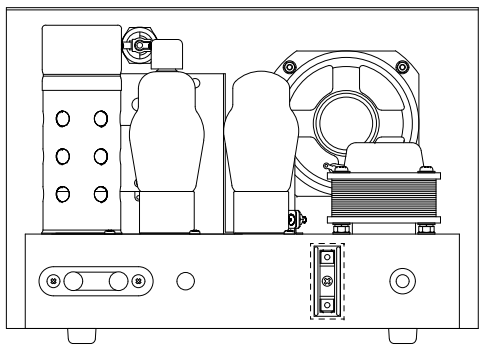

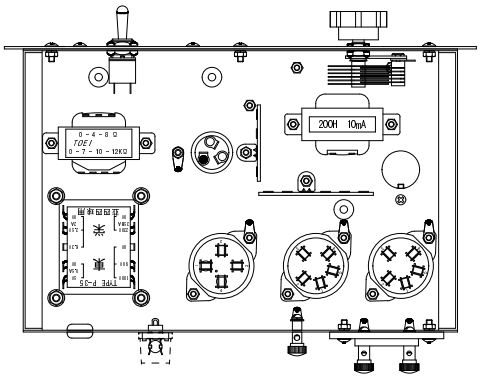
200H 10mA
TOEI
0 - 4 - 8 Ω
0 - 7 - 10 - 12KΩ