複眼カメラモジュール　DRS-5

◆特徴

本品は、複眼カメラ*用に設計された「同軸落射照明モジール」です。バンドルファイバからの光を効率良く被写体に導くよう特別に設計されています。しかも、複眼カメラ特有の「近接撮影」を可能とするため、各部の光学部品をその機能を損なうことなく小型化し、使い勝手の良い照明装置に仕上がっています。複眼カメラから被写体までの最小距離は、6mmとなっています。

*印：複眼カメラはパイフォトニクス株式会社様から販売されております。

◆仕様

・対応波長：可視領域から近赤外領域まで
・最小照明範囲：本モジュールを被写体に密着することで、約5mm角の範囲が照明できます。
　なお、お客様のバンドルファイバの仕様に合わせた変更が可能です。お問い合わせください。

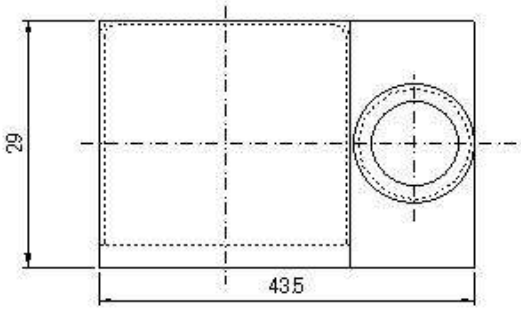

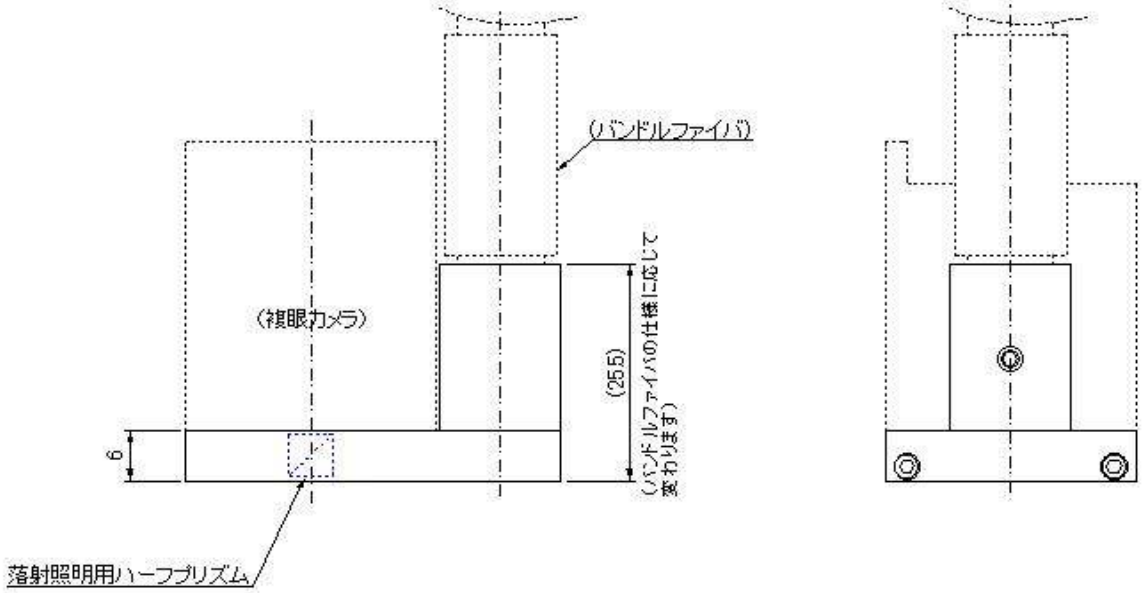

※本仕様は予告無く変更することがあります。

お問い合わせ先

株式会社 オプトメカ エンジニアリング
〒434-0015　静岡県浜松市浜北区於呂 3923-10
TEL/FAX：053-583-0682
Email：optomecha_engin@star.tnc.ne.jp