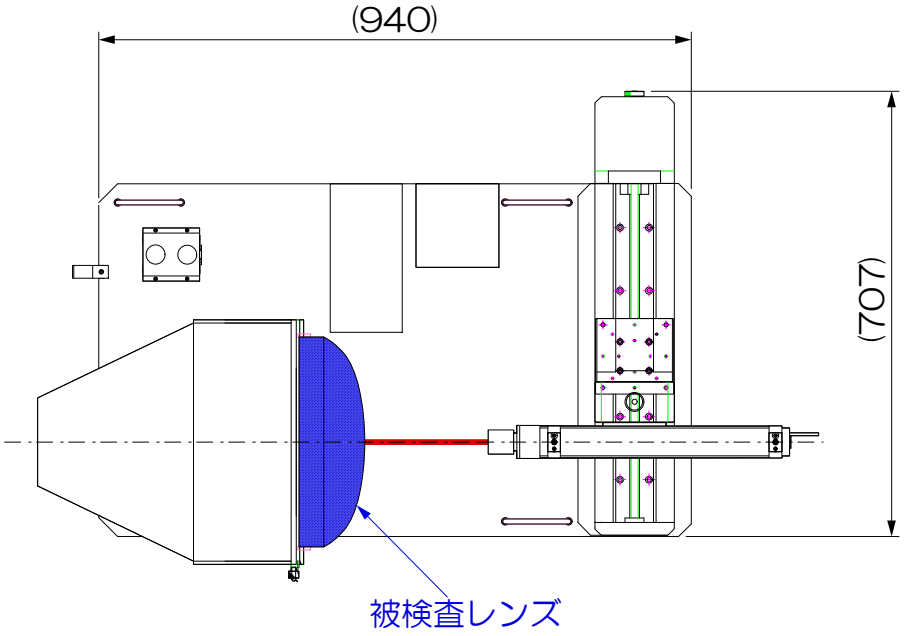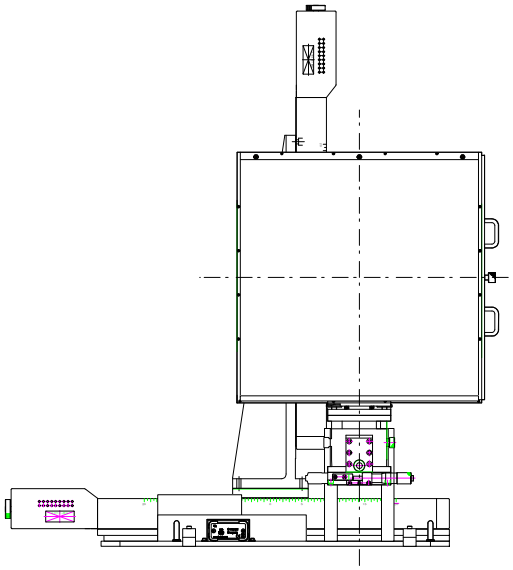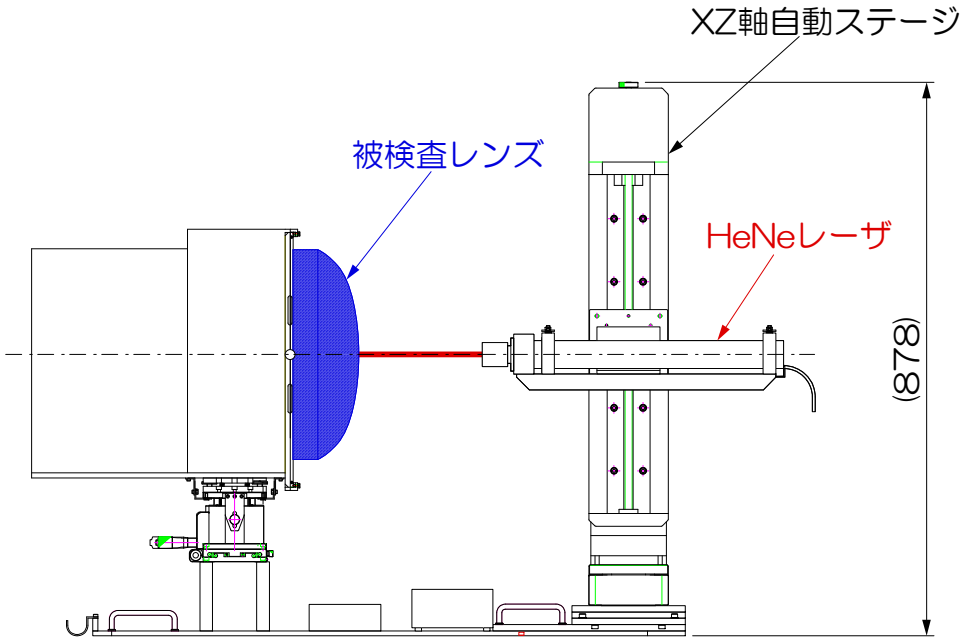350mm角太陽集光レンズ
透過率計測装置
（参考図）